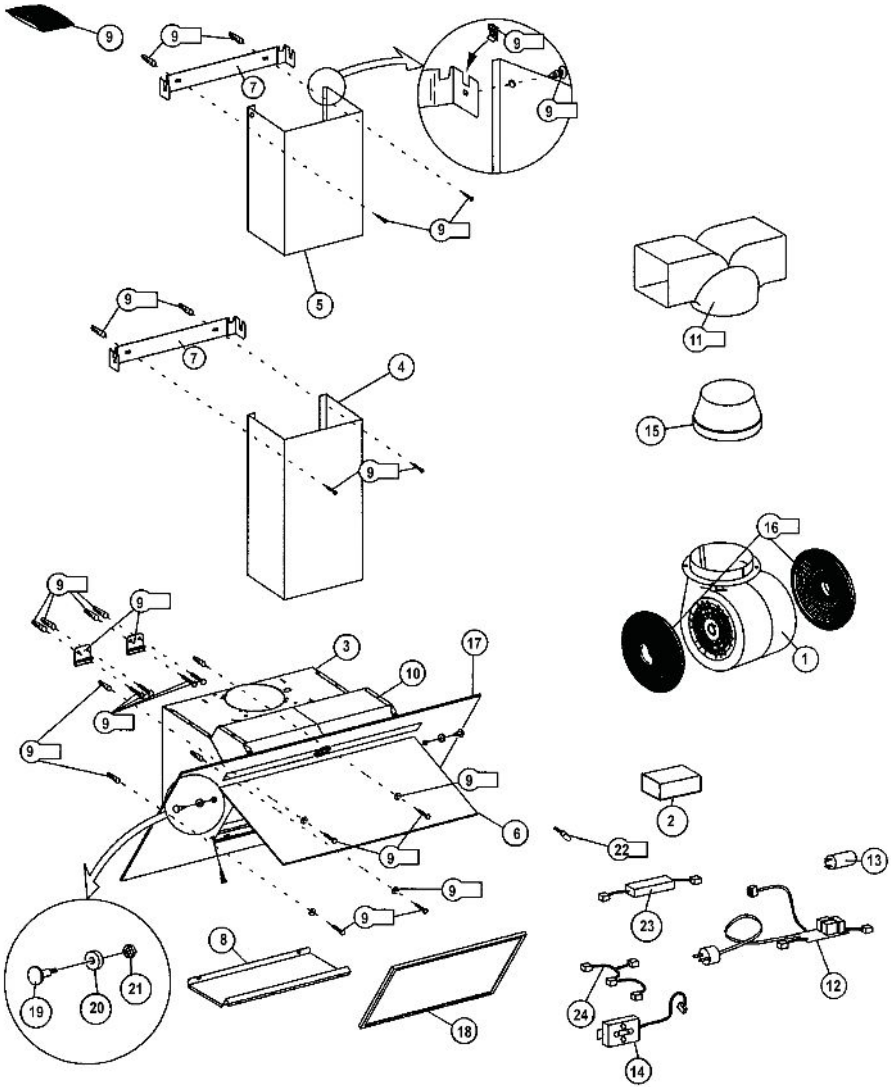
9
9
7
9
9
9
5
9
7
4
9
11
15
16
1
9
9
3
17
10
9
9
9
6
2
22
9
9
9
13
23
8
19
20
21
12
24
18
14